KONICA MINOLTA

AccurioLabel 230

VOLETE UNA PRODUZIONE REDDITIZIA DI ETICHETTE IN PICCOLI LOTTI

RETHINK LABEL PRINTING

Giving Shape to Ideas

PRODUTTIVITÀ ECCEZIONALE E QUALITÀ D'IMMAGINE BRILLANTE

INTRODUZIONE DELLA AccurioLabel 230 DI KONICA MINOLTA

Gli etichettifici e gli stampatori commerciali devono affrontare un numero crescente di lavori di stampa per piccole e medie tirature, che dovrebbero produrre in tempi di lavorazione sempre più brevi. Con la stampa flessografica e offset convenzionale, è difficile produrre ordini di questo tipo in modo redditizio. Nel frattempo, però, grazie alla flessibilità della stampa digitale, possono essere elaborati in modo semplice ed efficiente.

AccurioLabel 230 è ideale per i fornitori di stampe professionali che desiderano spostare i volumi dalle macchine da stampa convenzionali a quelle digitali, o sono alla ricerca di una soluzione complementare per bilanciare i lavori di altre macchine da stampa digitale. E' la risposta alla riduzione delle tirature, alla riduzione dei tempi di consegna, alla personalizzazione e al versioning. AccurioLabel 230 offre una produttività eccezionale, una brillante qualità d'immagine e una sorprendente facilità d'uso, il che la rende lo strumento perfetto per diversificarsi in nuovi mercati utilizzabile in combinazione con le macchine analogiche esistenti.

TENDENZE DI MERCATO

MERCATO IN CRESCITA': IL DIGITALE CONTINUA A CONQUISTARE IL MERCATO DELLA STAMPA DI ETICHETTE

Il mercato della stampa di etichette è considerato uno dei segmenti di mercato che crescerà in futuro. Secondo recenti sondaggi, oltre il 25% delle nuove macchine da stampa di etichette a bobina stretta installate in tutto il mondo sono digitali.

In termini di valore, il mercato della stampa di etichette è stato di 27,72 miliardi di dollari nel 2012 e raggiungerà i 45,22 miliardi di dollari entro il 2022 con una crescita del 63%.

MERCATO GLOBALE DELLE ETICHETTE STAMPATE 2009-2022
DOPPIA DIMENSIONE DEL MERCATO

Volume totale delle etichette stampate (Milioni di stampe A4)

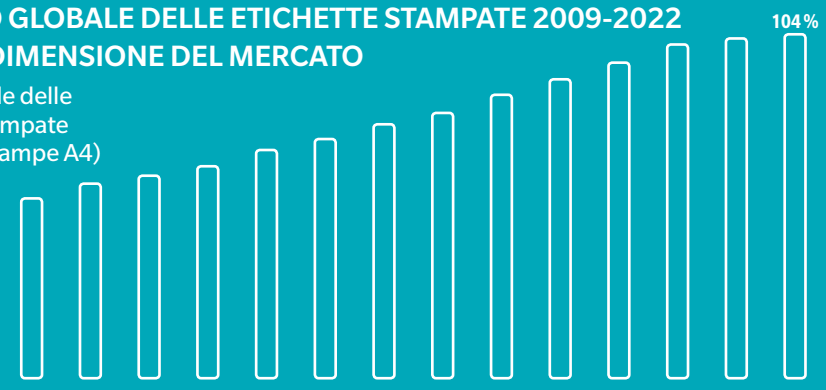

volume A4 stampati	2009	2010	2011	2012	2013	2014	2015	2016	2017	2018	2019	2020	2021	2022
	0.70	0.75	0.78	0.82	0.88	0.92	0.98	1.02	1.09	1.15	1.21	1.28	1.35	1.43

Fonte: Il futuro della stampa di etichette fino al 2022, Smithers Pira

QUOTA DI MERCATO DELLA STAMPA DI ETICHETTE DIGITALI

Fonte: Investire per la crescita e la redditività WP, Label & Label & Labeling Consultancy, 2016

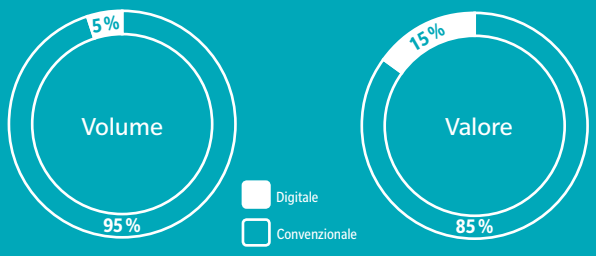

MOLTO PIÙ REDDITIZIA DELLA STAMPA CONVENZIONALE

Il mercato globale delle etchette stampate digitalmente

CRESCE PIU' DEL

15 %

per anno.

Nel 2020,

40 %

delle installazioni mondiali di macchine da stampa di etichette a banda stretta sarà digitale

50 %

degli etichettifici hanno macchine da stampa digitali

QUALITÀ ECCELLENTE

Risoluzione alla pari con la Offset

– L'eccellente risoluzione di 1,200 dpi x 8 bit produce un'alta qualtà di stampa

Rilevamento della velocità di alimentazione

– Dotata di un encoder che rileva la velocità, la AccurioLabel 230 riconosce la velocità di alimentazione dei supporti garantendo un passo di stampa estremamente accurato

Sistema Web Cleaning

– Il Web Cleaning System aiuta a rimuovere la polvere o piccole particelle che possono influire sulla qualità di stampa

Coerenza del Colore

– Tecnologia di controllo delle densità dell'imagine

– Strumenti avanzati di gestione del colore

ELEVATA RODUTTIVITÀ

Velocità di stampa

– La AccurioLabel 230 stampa ad una velocità massima di 23,4 m/min

– La maggior parte delle carte e dei film [PP, PET, YUPO] possono essere stampati alla massima velocità [120 - 160µm di spessore]

Tempo di riscaldamento

– Nessun tempo di attesa tra un lavoro e l'altro

– Riduce al minimo lo spreco di carta migliorando la redditività

Facile allineamento della bobina di carta

– La AccurioLabel 230 dispone di guide nastro sia sullo svolgitore che sul ribobinatore per un'alimentazione ottimale e precisa dei supporti

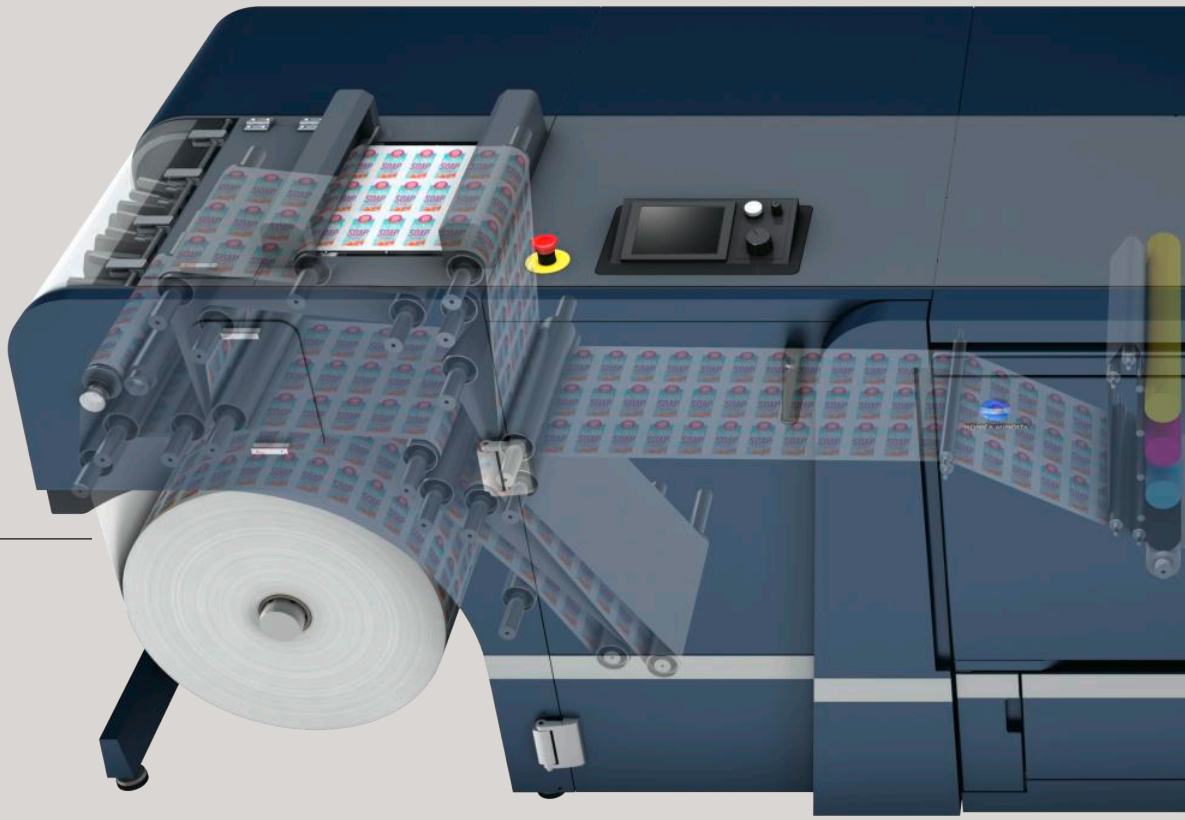

I VOSTRI VANTAGGI CON LA AccurioLabel 230

RETHINK LABEL PRINTING

VARIETÀ DI LAVORI DI STAMPA

Sovrastampa

– Con il kit di ripresa, la AccurioLabel 230 può sovrastampare su supporti prestampati

Due diverse larghezze carta

– La AccurioLabel 230 può essere adattata a due diverse larghezze di carta tra 250 e 330 mm sostituendo i component chiave

JDF/JMF

– La AccurioLabel 230 è JDF/JMF compatibile

FACILITÀ DI UTILIZZO

– Le operazioni di manutenzione della AccurioLabel 230 sono semplici e possono essere eseguite in brevissimo tempo

– Le operazioni che richiedono molto tempo sulle macchine analogiche, come la regolazione del colore, vengono eseguite rapidamente e facilmente su questa macchina da stampa digitale

– Il funzionamento è intuitivo seguendo le istruzioni sullo schermo; non è necessaria una formazione approfondita degli utenti

– Libera l'operatore dal tempo e gli consente di svolgere altre attività

ELEVATA COMPATIBILITÀ CON I MEDIA

– Non è necessario un pretrattamento del supporto

– Non sono richiesti supporti speciali

Applicazioni

SUBSTRATI PER ETICHETTE

Carta adesiva lucida o opaca, YUPO, PET, PP.

Al momento dell'acquisto di AccurioLabel 230 viene fornito un elenco esteso di supporti autodesivi certificati dei principali fornitori.

BEVANDE
Crea etichette personalizzate e uniche.

ALIMENTARE
Per brevi e medie produzioni di prodotti locali.

VINO & ALCOLICI
Creare meravigliose etichette per vini e liquori ottenendo una grande qualità su carte lavorate non trattate.

COSMETICA
Prodotti a marchio privato, ...

PRODOTTI PER LA CASA
Permette di produrre facilmente diverse versioni della stessa etichetta.

INDUSTRIALE
Per etichette GHS, prodotti chimici, identificazione, ...

AccurioPro Label Impose
RETHINK LABEL PRINTING

STAMPA AUTOMATICA DELLE ETICHETTE

Il software AccurioPro Label Impose rappresenta la soluzione perfetta per ottimizzare l'utilizzo dei supporti, evitando il possibile spreco di etichette. L'applicazione fornisce all'operatore un'interfaccia semplice e intuitiva per imporre e preparare automaticamente i lavori di stampa delle etichette. Inoltre, gli utenti possono anche generare PDF come base per l'utilizzo dei sitemi di taglio necessari o altri processi di finitura.

AccurioPro Label Impose colpisce per il suo flusso di lavoro basato su PDF e la generosa serie di funzioni, che consente agli operatori di gestire molte attività di prestampa da un'unica stazione di controllo centrale.Lavorando senza problemi con AccurioLabel 230, il software si integra perfettamente con la stampante per etichette Konica Minolta.

Vantaggi principali

- Disposizione automatica resa etichette
- Importazione etichette a contenuto variabili (pdf VT)
- Spaziatura fra etichette selezionabile (asse XY)
- Inserimento segni taglio fustella dimensioni personalizzate
- inserimento elementi etichette multiple (Artwork diversi)
- Preparazione per fustellatura e strimenti di finitura

AccurioPro
LabelImpose

Specifiche del sistema

Tecnologia	Toner elettrofotgrafica
Risoluzione	1,200 x 1,200 dpi x 8 bit 1,200 x 3,600 dpi equivalente
Larghezza carta	da 250 mm a 330 mm
Massima area di stampa	1,195 x 320 mm
Larghezza frame di stampa	320 mm x 450 mm
Grammatura/spessore del supporto	da 81 a 256 g/m^2
Possibili supporti	Carta, YUPO, PP, PET
Velocità di alimentazione (velocità di stampa)	23.4 m/min., 18.9 m/min., 13.5 m/min., 9.45 m/min. La velocità dipende dal tipo di carta (velocità standard : 23.4 m/min)
Dimensioni (L x P x A)	3,869 x 1,141 x 1,478 mm
Peso	942 kg
Controllo bobina	Sistema integrato di guida nastro (BST) su svolgitore e riavvolgitore
Finitura	Possibilità di collegare dispositivi di finitura selezionati

Controller

Internal Konica Minolta Controller	IC-605B

- Il supporto e la disponibilità delle specifiche e delle funzionalità elencate varia a seconda dei sistemi operativi, delle applicazioni e dei protocolli di rete nonché le configurazioni di rete e di sistema.
- La durata effettiva di ciascun materiale di consumo varia a seconda dell'uso e di altre variabili di stampa, tra cui la copertura, le dimensioni, il tipo di supporto, la temperatura ambiente e l'umidità.
- Le specifiche si basano sulle informazioni disponibili al momento della stampa e sono soggette a modifiche senza preavviso.
- Konica Minolta non garantisce che tutte le specifiche menzionate siano prive di errori.
- Tutti i marchi e i nomi dei prodotti possono essere marchi registrati o marchi dei rispettivi titolari e con la presente sono riconosciuti.

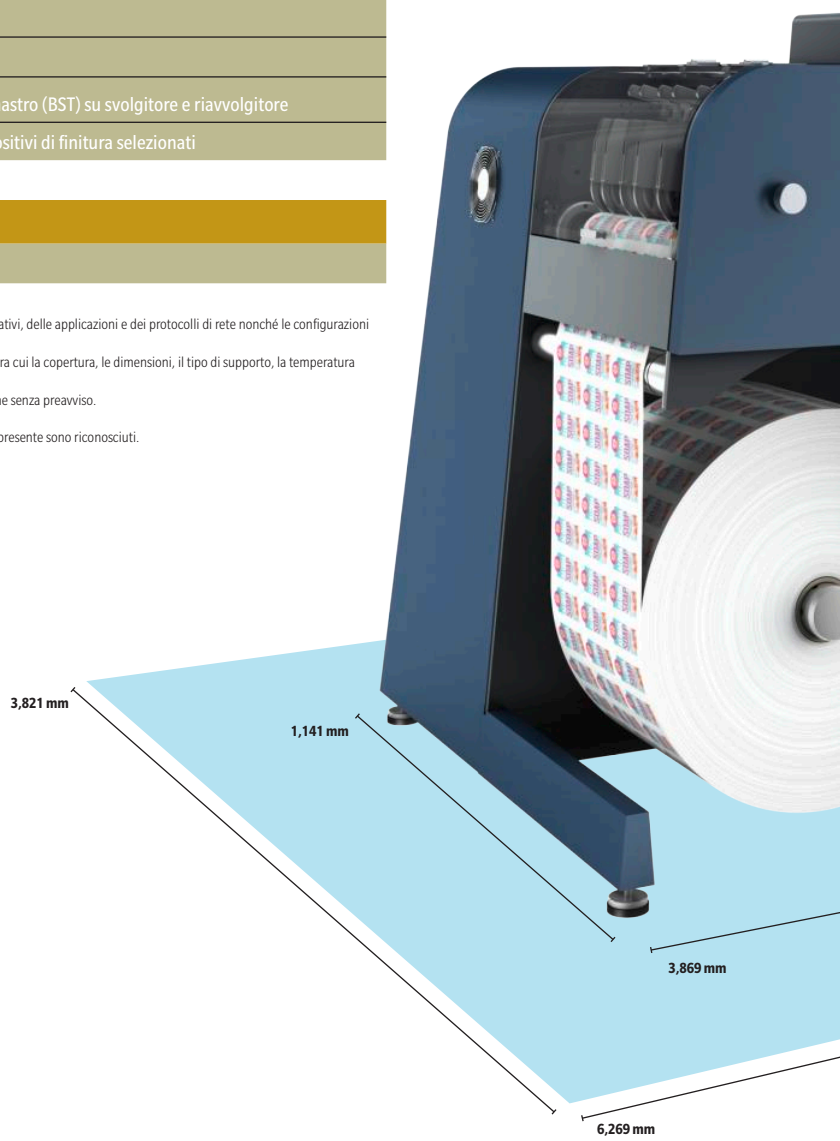

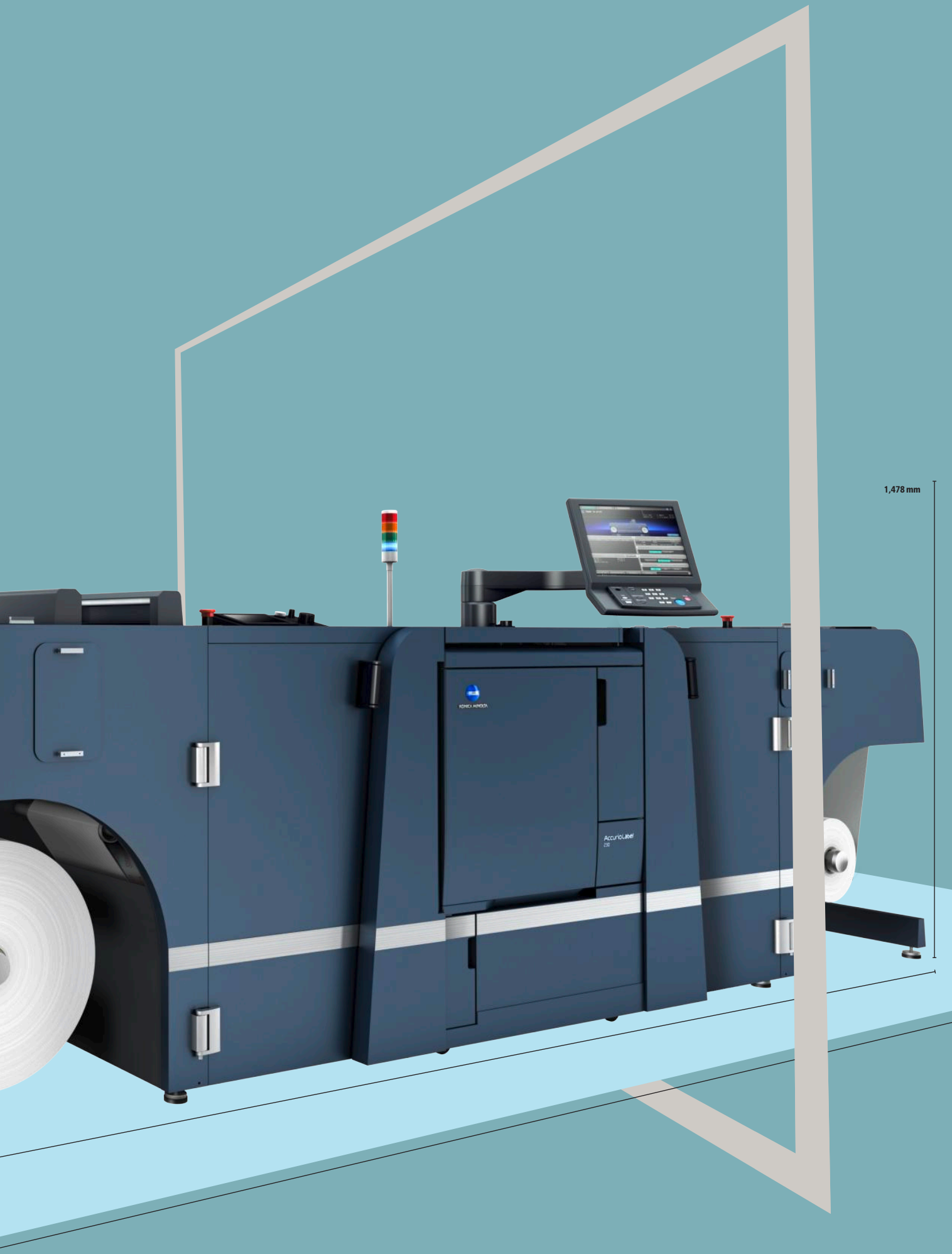
1,478 mm
AccurioLabel
230

10 BUONE RAGIONI

per passare da un flusso di lavoro analogico alla stampa di etichette digitali con AccurioLabel 230.

1. PERSONALIZZA IL TUO OUTPUT

AccurioLabel 230 di Konica Minolta consente di stampare immagini e testi variabili, completamente integrati nel flusso di lavoro digitale. Immaginate i molti modi in cui la stampa di etichette personalizzate può aiutare la vostra azienda.

2. GESTIRE MOLTEPLICI LAVORI

Le brevi tirature di etichette diverse sono facili e veloci da eseguire, senza tempi di preparazione e di avviamento. La stampa di piccole tirature può essere più efficace e redditizia.

3. RIDURRE I TEMPI DI CONSEGNA

Senza tempi di prestampa, le etichette personalizzate possono iniziare ad essere stampate senza ritardi..

4. RIDURRE I COSTI

Pensaci: Meno sprechi, zero lastre utilizzate, minimo fabbisogno di manodopera: tutto ciò si traduce in minori costi di gestione e maggiore redditività..

5. INGOMBRO MINIMO

AccurioLabel 230 è una macchina da stampa digitale compatta per etichette , capace di adattarsi agli spazi più stretti del vostro piano di produzione.

6. MIGLIORA L'UNIFORMITÀ

Il controllo completo della gestione del colore assicura l'uniformità sul supporto dall'inizio alla fine dell'intera tiratura.

7. SEMPLIFICA IL TUO LAVORO

Il controllo digitale è molto più semplice di quello dei sistemi analogici convenzionali - ed è possibile mettere in coda i lavori direttamente dal pannello di controllo touch screen, rendendo le ristampe più veloci ed economiche.

8. COMPLEMENTARE ALLE MACCHINE DA STAMPA ESISTENTI

AccurioLabel 230 si integra perfettamente con il flusso di produzione analogica e digitale, consentendovi di spostare le tirature brevi dall'analogico al digitali e di eseguire il bilanciamento del carico dei lavori prodotti in digitale.

9. CAMBIO SEMPLICE E VELOCE DELLE BOBINE DI CARTA

I substrati possono essere cambiati semplicemente agganciando un substrato sull'altro. Tutte le impostazioni sono memorizzate nel controller del motore di stampa..

10. I VANTAGGI DELL'INNOVAZIONE

La partnership con Konica Minolta sfrutta la potenza delle nostre innovazioni all'avanguardia nella produzione digitale, sostenuta da 100 anni di leadership nella tecnologia ottica e di stampa.

PROKOM – CONNETTERSI CON I CONSULENTI DEL SETTORE
RETHINK LABEL PRINTING

E OTTENERE INFORMAZIONI PREZIOSE

Konica Minolta è orgogliosa sostenitrice dell'associazione di utenti indipendenti PROKOM, che offre ai suoi membri la possibilità di entrare in contatto con i consulenti del settore e di ottenere preziose informazioni.

Programmi di apprendimento strutturati supportano tutti gli elementi del business della vostra azienda. Dalla pianificazione aziendale alla consulenza commerciale e di marketing, avrete l'opportunità di entrare in contatto con il team PROKOM, collegandovi con aziende di tutta Europa e Nord America.

Per maggiori dettagli si prega di visitare: www.prokom.org

prokom

KONICA MINOLTA

Konica Minolta Business Solutions Italia S.p.A., Viale Certosa 144, 20156 Milano, Italia
www.konicaminolta.it

04/2019